somatherm

GARANTIE

Référence : **8000-140** 3383958000146

BALLON TAMPON POUR POMPE À CHALEUR 140 LITRES

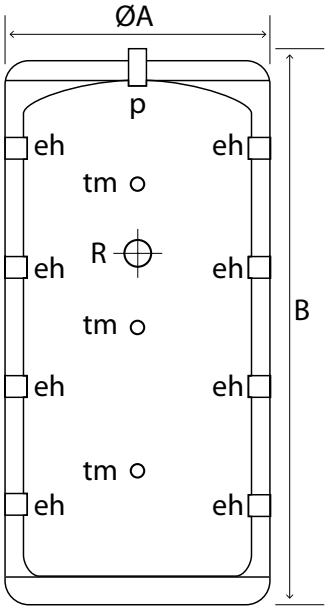

- **CORPS EN ACIER CARBONE ANTI-CORROSION**
- **JAQUETTE CAPITONNÉE ET DÉMONTABLE**
- **ORIFICE EN PARTIE HAUTE POUR RECEVOIR UN PURGEUR D'AIR AUTOMATIQUE**
- **DE 4 À 8 CONNEXIONS SELON LE VOLUME**
- **EN OPTION, RÉSISTANCE ÉLECTRIQUE D'APPOINT**

DESCRIPTION	Capacité 140 litres - Fonctionnement en circuit fermé eau de chauffage et eau glacée. - Température maxi. 110°C - Pression maxi. 6 bars.
CARACTÉRISTIQUES	Ballon tampon de 140 litres : Corps en acier carbone 8 connexions Température maxi. 110°C Pression maxi. 6 bars. En option, résistance électrique
APPLICATIONS	S'installe sur toutes installations de chauffage ou de refroidissement. Permet de réduire le nombre de cycles de fonctionnement du système de chauffage.
CONDITIONS D'UTILISATION	Corps en acier carbone Température max : 110°C Pression max : 6 bars
COMPATIBILITÉ	Convient pour toutes les installations de chauffage
PRÉCAUTION D'EMPLOI	N'est pas adapté aux installations sanitaires

02/05/25

SPECIFICATIONS D'INSTALLATION	Permet la diffusion et la régulation du chauffage dans une habitation.
GARANTIE ET EXCLUSION	N'est pas adapté pour une application autre que celle décrite ci-dessus. Notre garantie porte sur les défauts de matière ou de fabrication et s'applique dans les conditions définies par le fabricant. La garantie ne couvre pas les consommables, l'usure normale, les pièces mobiles (2 ans), les dommages dus aux chocs, au gel, le défaut d'entretien régulier et approprié, de produits d'entretien trop agressifs ou de traitements de l'eau inadaptés, à la présence de corps étrangers véhiculés par l'eau (limaille, sable, calcaire, etc...) la mise en oeuvre non conforme aux règles de l'art, avis et fiche technique et aux DTU.
PRESCRIPTION DE POSE	Nécessaire pour les installations possédant un faible volume d'eau comme avec les pompes à chaleur, chaudières à bois, à granulés et à plaquette